KT-GPX

DESCRIZIONE DEL PRODOTTO

Kit triangolo con guida perforata in acciaio Atlantis C4-M INDEXTRUT Solar (GP-XS).

CARATTERISTICHE

- Kit di montaggio contenente i componenti necessari per l'installazione di un numero determinato di pannelli solari.
- Installazione secondo il sistema di montaggio triangoli **ST-GPX.**
- Comprende i morsetti di fissaggio rapido per pannelli rif. **KFRSC3050.**
- Comprende calibri per cornice **GM-A,** disponibili con altezza 30, 35 o 40 mm.
- Include struttura in guida perforata **GP-XS** in formato di guida continua.
- Include raccordo con guide rif. **EMPXS4115,** con dadi **DIN-6923** e viti **DIN-6921** in A2, per l'installazione.
- Comprende triangoli preassemblati **TRP-XS** con tre opzioni di regolazione dell'inclinazione a 25°, 30° e 35°.
- Comprende viti **6921I08020** e dadi rapidi **TURXA208,** per realizzare la giunzione tra le guide **GP-XS** e i triangoli **TRP-XS**.

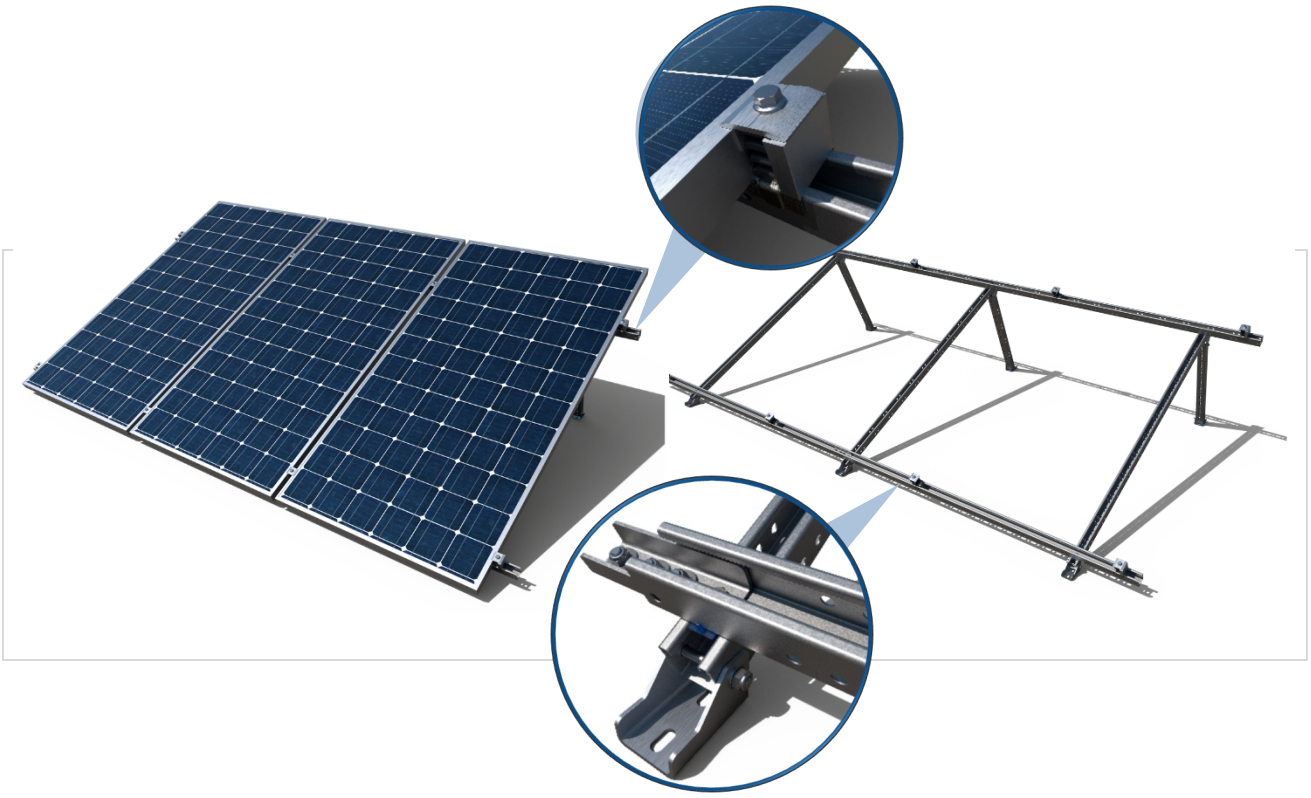

COMPONENTI

Morsetto a fissaggio rapido	Calibro in alluminio per cornice	Guida forata INDEXTRUT solare	Raccordo INDEXTRUT solare	Dado DIN-6923 A2	Vite DIN-603 A2	Dado rapido INDEXTRUT solar	Vite DIN-6921 A2	Triangolo regolabile INDEXTRUT solar
	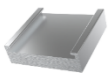					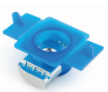		
KFR-SC	**GM-A**	**GP-XS**	**EMP-XS**	**D6923A208**	**D603I08020**	**TU-RXA2**	**D6921I08020**	**TRP-XS**

APPLICAZIONI

- Montaggio di pannelli solari in disposizione inclinata rispetto alla superficie del tetto, su tetti piani e a bassa pendenza.
- Installazione su tutti i tipi di tetto, su triangoli preassemblati con inclinazione regolabile a 25°, 30° e 35°.
- Per pannelli con cornice di altezza 30, 35 o 40 mm della cornice.
- Per pannelli di dimensioni fino a 1150 mm di larghezza
- Orientamento di montaggio dei pannelli verticale.
- Opzioni per il fissaggio diretto alla sottostruttura del tetto o per il fissaggio assemblato sulla struttura ausiliaria, consultare le specifiche nella scheda tecnica del sistema di montaggio **ST-GPX**.
- Per pannelli di dimensioni massime fino a 2000 mm di altezza e 1150 mm di larghezza.

1. GAMA

ITEM	CODICE	FOTO	DESCRIZIONE	PANNELLI	CORNICE	LUNGH. FILA	MATERIALI			
1	**KTGPX0230**		Kit triangoli con guida forata in acciaio Atlantis C4-M INDEXTRUT Solare (GP-XS). Per 2 pannelli	2	30 mm	2500 mm	Acciaio / Atlantis C4-M	Alluminio	AISI-304	EPDM
	KTGPX0235			2	35 mm	2500 mm				
	KTGPX0240			2	40 mm	2500 mm				
2	**KTGPX0330**		Kit triangoli con guida forata in acciaio Atlantis C4-M INDEXTRUT Solare (GP-XS). Per 3 pannelli	3	30 mm	3750 mm	Acciaio / Atlantis C4-M	Alluminio	AISI-304	EPDM
	KTGPX0335			3	35 mm	3750 mm				
	KTGPX0340			3	40 mm	3750mm				
3	**KTGPX02AM**		Kit triangoli di ampliamento con guida forata in acciaio Atlantis C4-M INDEXTRUT Solare (GP-XS). Per 2 pannelli	2	--	2500 mm	Acciaio			
	KTGPX03AM		Kit triangoli di ampliamento con guida forata in acciaio Atlantis C4-M INDEXTRUT Solare (GP-XS). Per 3 pannelli	3	--	3750 mm	Atlantis C4-M	Alluminio	AISI-304	EPDM

2. DATI DI INSTALLAZIONE

2.1 KTGPX02

Kit triangolo con guida perforata in acciaio Atlantis C4-M INDEXTRUT Solar (GP-XS). Per 2 pannelli

2 pannelli

Riferimento	Morsetto a fissaggio rapido 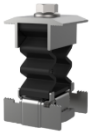	Calibro in alluminio per cornice	Guida forata INDEXTRUT solare	Raccordo INDEXTRUT solare	Vite DIN-603 A2	Dado DIN-6923 A2	Dado rapido INDEXTRUT solar	Vite DIN-6921 A2	Triangolo regolabile INDEXTRUT solar
KTGPX0230 (H=30mm)	**KFRSC3050** 6 unità	**GMA030** 4 unità	**GPXS4115125** 4 unità	**EMPXS4115** 2 unità	**D603I08020** 8 unità	**D6923IM08** 8 unità	**TURXA208** 4 unità	**6921I08020** 4 unità	**TRPXS412515** 2 unità
KTGPX0235 (H=35mm)	**KFRSC3050** 6 unità	**GMA035** 4 unità	**GPXS4115125** 4 unità	**EMPXS4115** 2 unità	**D603I08020** 8 unità	**D6923IM08** 8 unità	**TURXA208** 4 unità	**6921I08020** 4 unità	**TRPXS412515** 2 unità
KTGPX0240 (H=40mm)	**KFRSC3050** 6 unità	**GMA040** 4 unità	**GPXS4115125** 4 unità	**EMPXS4115** 2 unità	**D603I08020** 8 unità	**D6923IM08** 8 unità	**TURXA208** 4 unità	**6921I08020** 4 unità	**TRPXS412515** 2 unità

Tetto / complementi di fissaggio

Consultare la scheda tecnica corrispondente al sistema di montaggio **ST-GPX.**

Tabella delle misure

Codice	A (mm)	B (mm)	C (mm)	D (mm)	E (mm)	F (mm)	H (mm)	J (mm)	K (mm)	L (mm)	LF (mm)	M (mm)	T (mm)
KTGPX0230	≤ 1150	≤2100	0,5B ÷ 0,7B	0,1B ÷ 0,25B	26	≥35	30	1400÷1600	(LF-J) /2	1250	2500	(T-C) /2	1500
KTGPX0235	≤ 1150	≤2100	0,5B ÷ 0,7B	0,1B ÷ 0,25B	26	≥35	35	1400÷1600	(LF-J) /2	1250	2500	(T-C) /2	1500
KTGPX0240	≤ 1150	≤2100	0,5B ÷ 0,7B	0,1B ÷ 0,25B	26	≥35	40	1400÷1600	(LF-J) /2	1250	2500	(T-C) /2	1500

Piano

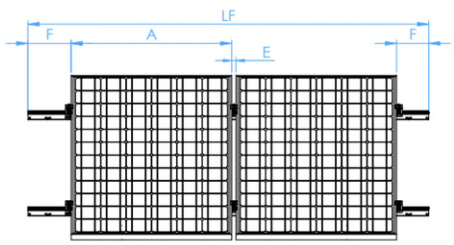

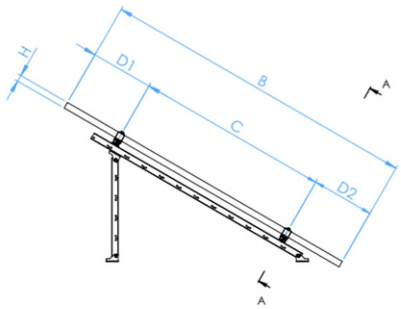

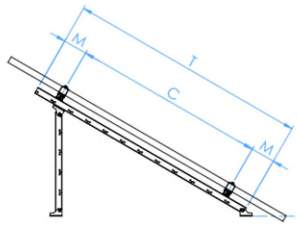

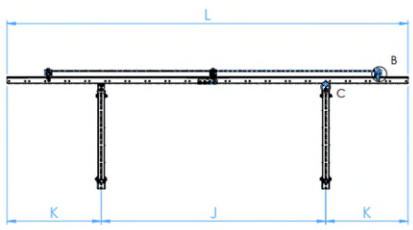

SECCIÓN A-A

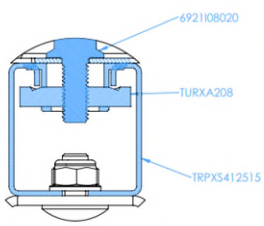

DETALLE C

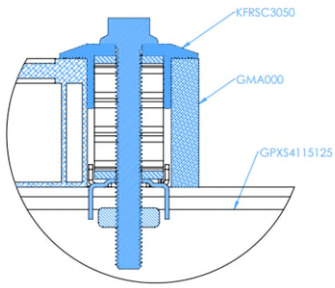

DETALLE B

Tabella delle misure 2									
Codice	Posizione 1			Posizione 2			Posizione 3		
	ß (°)	Ls (mm)	Lb (mm)	ß (°)	Ls (mm)	Lb (mm)	ß (°)	Ls (mm)	Lb (mm)
TRPXS412515	25	75	1689	30	215	1260	35	384	1065

Piano

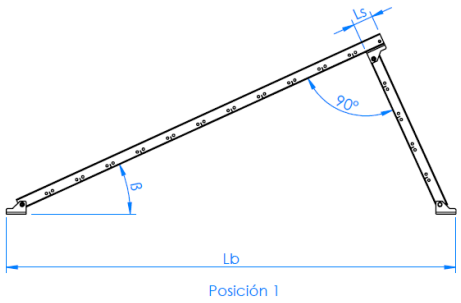

Posición 1

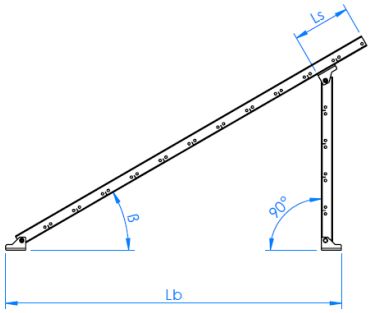

Posición 2

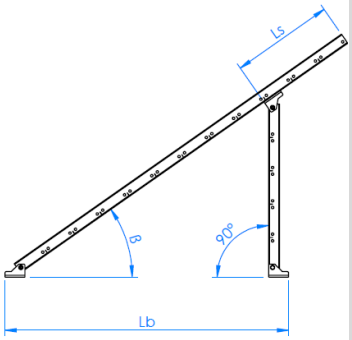

Posición 3

Proprietà meccaniche guida.						
	Area S (cm^2)	Mom. di inerzia I_x (cm_4)	Mom. di inerzia I_Y (cm_4)	Mom. resistente W_X (cm^3)	Mom. resistente W_Y (cm^3)	Peso lineare W (kg/m)
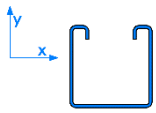 GP-XS	2,13	4,98	6,13	2,18	2,99	1,67

2.2 KTGPX03

Kit triangolo con guida perforata in acciaio Atlantis C4-M INDEXTRUT Solar (GP-XS). Per 3 pannelli

3 pannelli	Componenti del kit								
Riferimento	Morsetto a fissaggio rapido	Calibro in alluminio per cornice	Guida forata INDEXTRUT solare	Raccordo INDEXTRUT solare	Vite DIN-603 A2	Dado DIN-6923 A2	Dado rapido INDEXTRUT solar	Vite DIN-6921 A2	Triangolo regolabile INDEXTRUT solar
KTGPX0330 (H=30mm)	**KFRSC3050** 8 unità	**GMA030** 4 unità	**GPXS4115187** 4 unità	**EMPXS4115** 2 unità	**D603I08020** 8 unità	**D6923IM08** 8 unità	**TURXA208** 6 unità	**6921I08020** 6 unità	**TRPXS412515** 3 unità
KTGPX0335 (H=35mm)	**KFRSC3050** 8 unità	**GMA035** 4 unità	**GPXS4115187** 4 unità	**EMPXS4115** 2 unità	**D603I08020** 8 unità	**D6923IM08** 8 unità	**TURXA208** 6 unità	**6921I08020** 6 unità	**TRPXS412515** 3 unità
KTGPX0340 (H=40mm)	**KFRSC3050** 8 unità	**GMA040** 4 unità	**GPXS4115187** 4 unità	**EMPXS4115** 2 unità	**D603I08020** 8 unità	**D6923IM08** 8 unità	**TURXA208** 6 unità	**6921I08020** 6 unità	**TRPXS412515** 3 unità

Tetto / complementi di fissaggio

Consultare la scheda tecnica corrispondente al sistema di montaggio **ST-GPX.**

Tabella delle misure

Codice	A (mm)	B (mm)	C (mm)	D (mm)	E (mm)	F (mm)	G (mm)	H (mm)	J (mm)	K (mm)	L (mm)	LF (mm)	M (mm)	N (mm)	T (mm)
KTGPX0330	≤ 1150	≤2100	0,5B ÷ 0,7B	0,1B ÷ 0,25B	26	≥35	120	30	1300÷1500	(LF-J1-J2) /2	1875	3750	(T-C) /2	45	1500
KTGPX0335	≤ 1150	≤2100	0,5B ÷ 0,7B	0,1B ÷ 0,25B	26	≥35	120	35	1300÷1500	(LF-J1-J2) /2	1875	3750	(T-C) /2	45	1500
KTGPX0340	≤ 1150	≤2100	0,5B ÷ 0,7B	0,1B ÷ 0,25B	26	≥35	120	40	1300÷1500	(LF-J1-J2) /2	1875	3750	(T-C) /2	45	1500

Piano

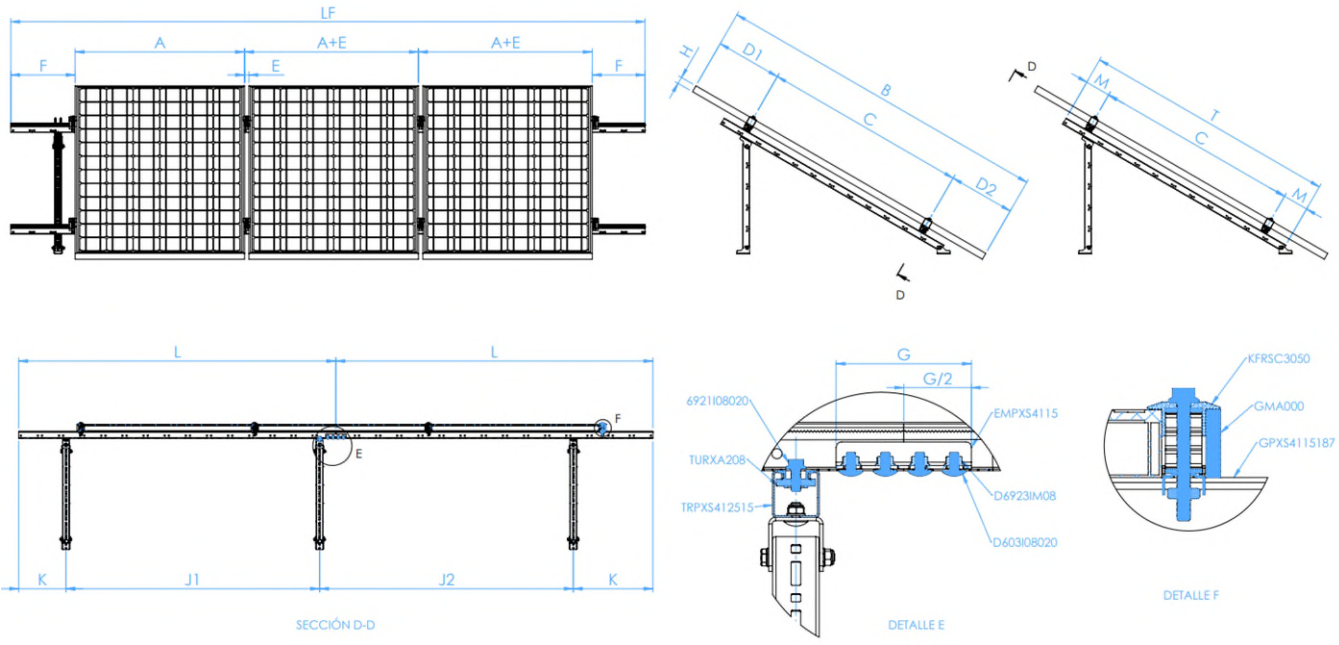

Tabella delle misure 2									
Codice	Posizione 1			Posizione 2			Posizione 3		
	ß (°)	Ls (mm)	Lb (mm)	ß (°)	Ls (mm)	Lb (mm)	ß (°)	Ls (mm)	Lb (mm)
TRPXS412515	25	75	1689	30	215	1260	35	384	1065

Piano

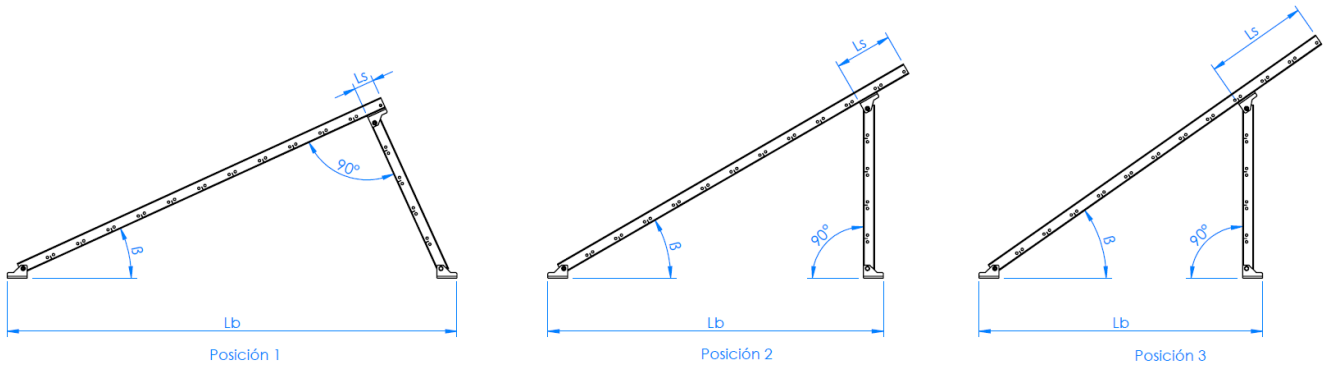

Proprietà meccaniche guida.						
	Area S (cm^2)	Mom. di inerzia I_X (cm^4)	Mom. di inerzia I_Y (cm^4)	Mom. resistente W_X (cm^3)	Mom. resistente W_Y (cm^3)	Peso lineare W (kg/m)
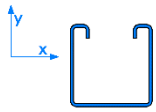 GP-XS	2,13	4,98	6,13	2,18	2,99	1,67

2.2 KTGPXAM

Kit triangolo con guida perforata in acciaio Atlantis C4-M INDEXTRUT Solar (GP-XS). Per 2 e 3 pannelli

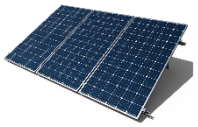

2 & 3 pannelli

Riferimento	Componenti del kit							
	Morsetto a fissaggio rapido	Guida forata INDEXTRUT solare	Raccordo INDEXTRUT solare	Vite DIN-603 A2	Dado DIN-6923 A2	Dado rapido INDEXTRUT solar	Vite DIN-6921 A2	Triangolo regolabile INDEXTRUT solar
KTGPX02AM	KFRSC3050 4 unità	GPXS4115125 4 unità	EMPXS4115 4 unità	D603I08020 16 unità	D6923IM08 16 unità	TURXA208 4 unità	6921I08020 4 unità	TRPXS412515 2 unità
KTGPX03AM	KFRSC3050 6 unità	GPXS4115187 4 unità	EMPXS4115 4 unità	D603I08020 16 unità	D6923IM08 16 unità	TURXA208 6 unità	6921I08020 6 unità	TRPXS412515 3 unità

Tetto / complementi di fissaggio

Consultare la scheda tecnica corrispondente al sistema di montaggio **ST-GPX.**

Codice	A (mm)	B (mm)	C (mm)	D (mm)	E (mm)	F (mm)	G (mm)	J (mm)	K (mm)	L (mm)	LF (mm)	LU (mm)	M (mm)	T (mm)
KTGPX02AM	≤ 1150	≤2100	0,5B ÷ 0,7B	0,1B ÷ 0,25B	26	≥35	120	1300÷1500	(LF-J1-J2) /2	1250	2500	200	(T-C) /2	1500
KTGPX03AM	≤ 1150	≤2100	0,5B ÷ 0,7B	0,1B ÷ 0,25B	26	≥35	120	1300÷1500	(LF-J1-J2) /2	1875	3750	200	(T-C) /2	1500

Piano

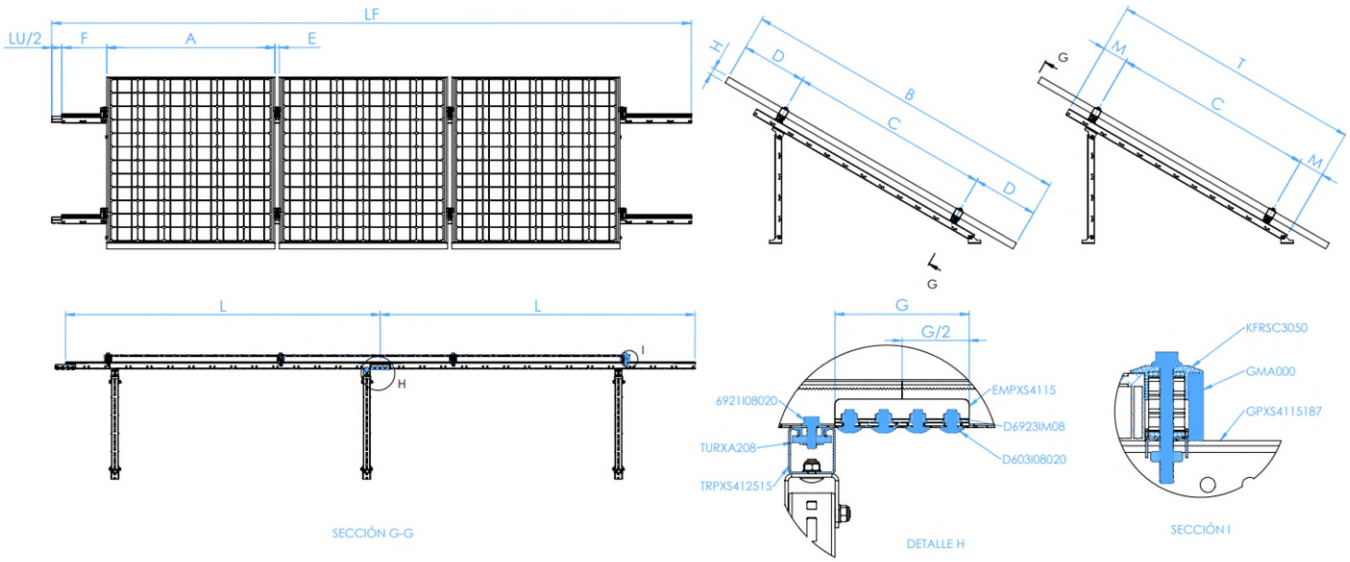

Esempio di composizione di kit di ampliamento 3 pannelli

Tabella delle misure 2									
Codice	Posizione 1			Posizione 2			Posizione 3		
	ß (°)	Ls (mm)	Lb (mm)	ß (°)	Ls (mm)	Lb (mm)	ß (°)	Ls (mm)	Lb (mm)
TRPXS412515	25	75	1689	30	215	1260	35	384	1065

Piano

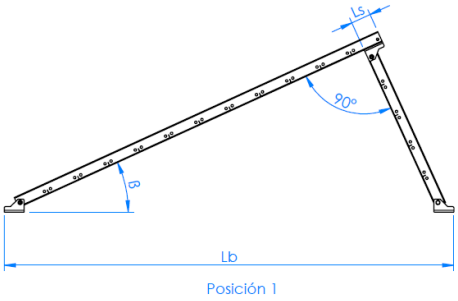

Posición 1

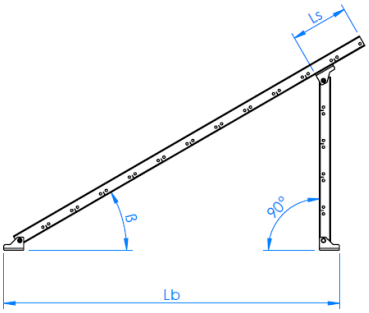

Posición 2

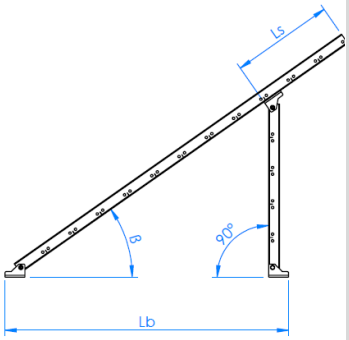

Posición 3

Proprietà meccaniche guida.						
	Area S (cm^2)	Mom. di inerzia I_X (cm_4)	Mom. di inerzia I_Y (cm_4)	Mom. resistente W_X (cm^3)	Mom. resistente W_Y (cm^3)	Peso lineare W (kg/m)
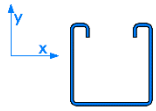 GP-XS	2,13	4,98	6,13	2,18	2,99	1,67